Цифровой регулятор мощности для ТЭНа
Фазовая регулировка мощности
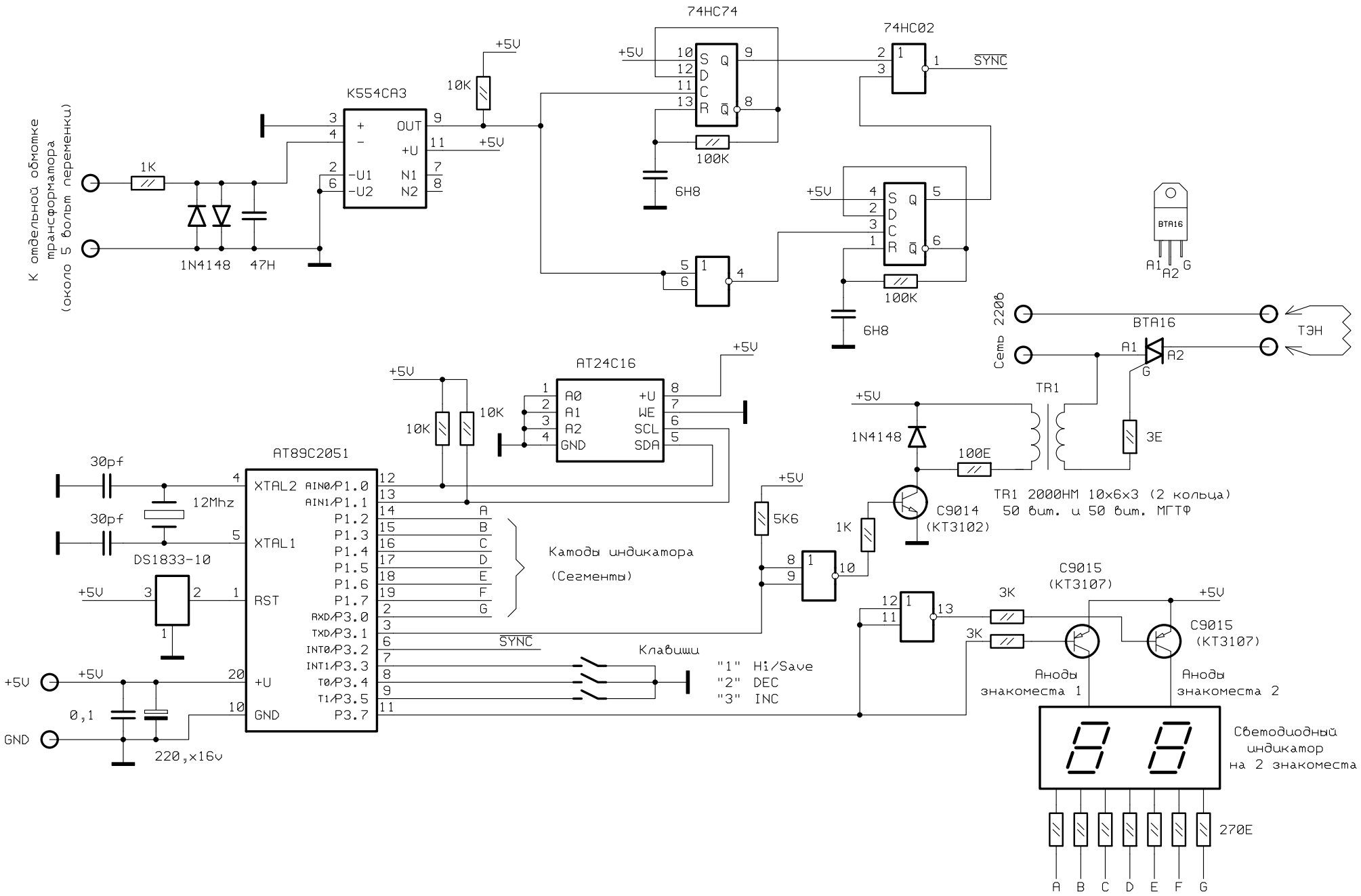
Версия 3