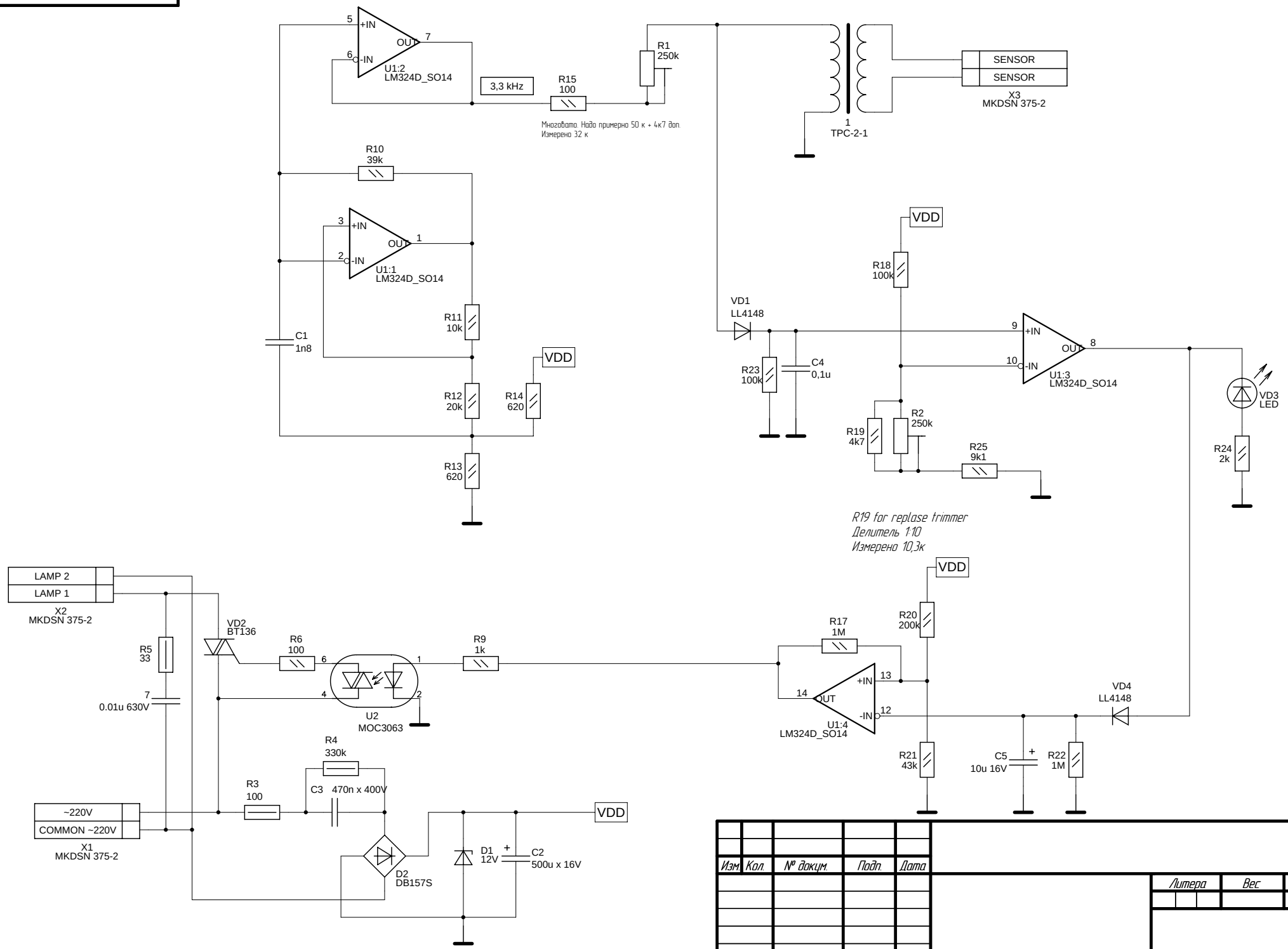
U1:2
LM324D_SO14
+IN
-IN
OUT
3,3 kHz
R15
100
R1
250k
Многовато. Надо примерно 50 к + 4к7 доп.
Измерено 32 к
1
TPC-2-1
SENSOR
SENSOR
X3
MKDSN 375-2
R10
39k
U1:1
LM324D_SO14
R11
10k
C1
1n8
R12
20k
R14
620
R13
620
VDD
R18
100k
VD1
LL4148
R23
100k
C4
0,1u
U1:3
LM324D_SO14
R19
4k7
R2
250k
R25
9k1
VD3
LED
R24
2k
R19 for replase trimmer
Делитель 1:10
Измерено 10,3к
LAMP 2
LAMP 1
X2
MKDSN 375-2
R5
33
0.01u 630V
VD2
BT136
R6
100
U2
MOC3063
R9
1k
R17
1M
R20
200k
U1:4
LM324D_SO14
VD4
LL4148
R21
43k
C5
10u 16V
R22
1M
R4
330k
R3
100
C3 470n x 400V
~220V
COMMON ~220V
X1
MKDSN 375-2
D2
DB157S
D1
12V
C2
500u x 16V
Изм.
Кол.
№ докум.
Подп.
Дата
Литера
Вес
Масштаб
Подпись и дата
Инв. № дубл.
Взамен инв.№
Подпись и дата
Инв.№ подлинника