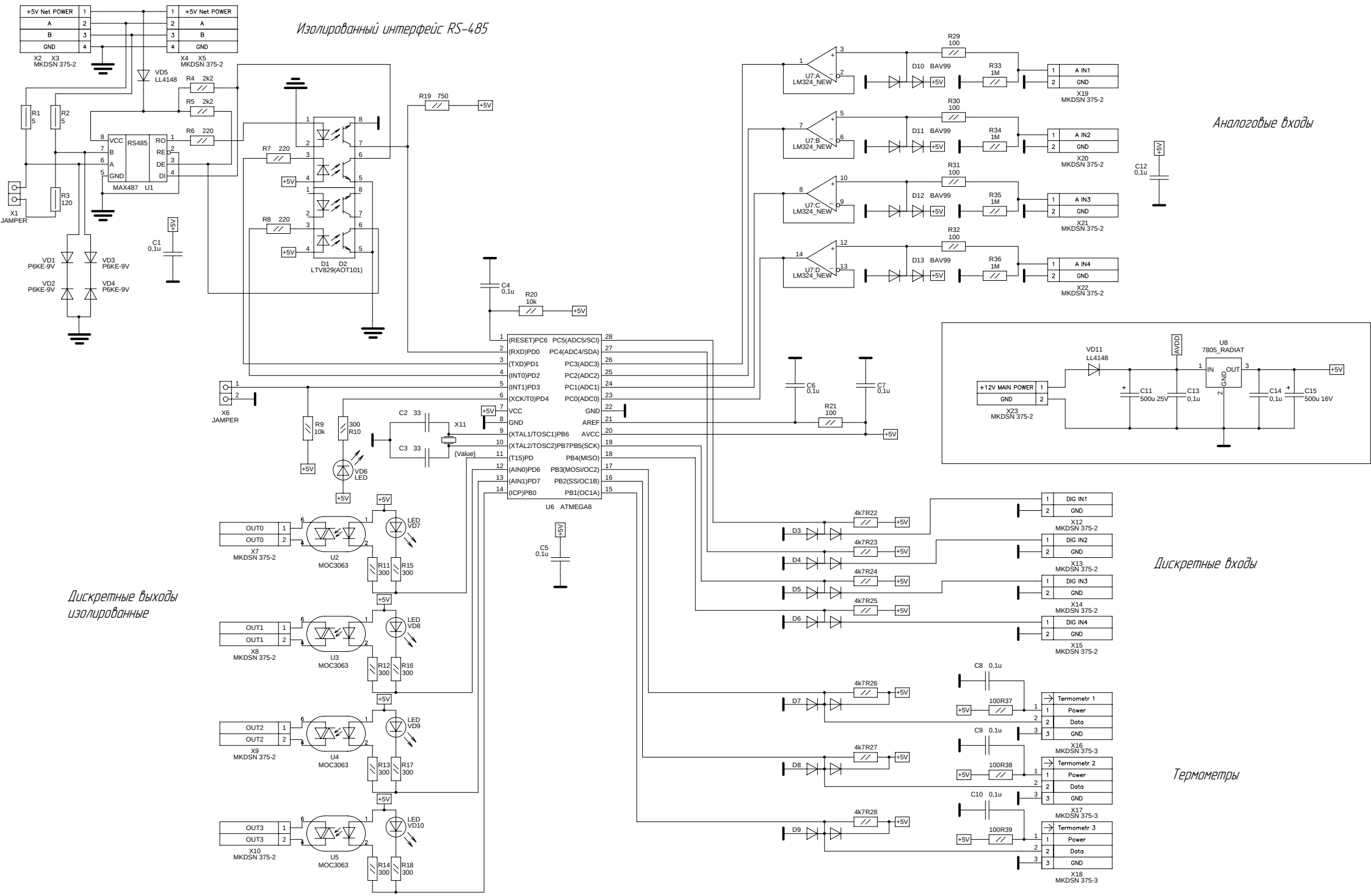
Изолированный интерфейс RS-485
Аналоговые входы
Дискретные выходы изолированные
Дискретные входы
Термометры
+5V Net POWER
A
B
GND
X2 X3 MKDSN 375-2
X4 X5 MKDSN 375-2
VD5 LL4148
R4 2k2
R5 2k2
R6 220
R1 5
R2 5
R3 120
X1 JAMPER
MAX487 U1
VCC
RS485
RO
RE
DE
DI
R7 220
R8 220
R19 750
D1 D2 LTV829(AOT101)
C1 0,1u
VD1 P6KE-9V
VD2 P6KE-9V
VD3 P6KE-9V
VD4 P6KE-9V
C4 0,1u
R20 10k
X6 JAMPER
R9 10k
R10 300
VD6 LED
C2 33
C3 33
X11
{Value}
U6 ATMEGA8
(RESET)PC6
(RXD)PD0
(TXD)PD1
(INT0)PD2
(INT1)PD3
(XCK/T0)PD4
VCC
GND
(XTAL1/TOSC1)PB6
(XTAL2/TOSC2)PB7
(T15)PD
(AIN0)PD6
(AIN1)PD7
(ICP)PB0
PC5(ADC5/SCL)
PC4(ADC4/SDA)
PC3(ADC3)
PC2(ADC2)
PC1(ADC1)
PC0(ADC0)
GND
AREF
AVCC
PB5(SCK)
PB4(MISO)
PB3(MOSI/OC2)
PB2(SS/OC1B)
PB1(OC1A)
C5 0,1u
C6 0,1u
C7 0,1u
R21 100
U7:A LM324_NEW
U7:B LM324_NEW
U7:C LM324_NEW
U7:D LM324_NEW
R29 100
R30 100
R31 100
R32 100
D10 BAV99
D11 BAV99
D12 BAV99
D13 BAV99
R33 1M
R34 1M
R35 1M
R36 1M
A IN1
A IN2
A IN3
A IN4
X19 MKDSN 375-2
X20 MKDSN 375-2
X21 MKDSN 375-2
X22 MKDSN 375-2
C12 0,1u
+12V MAIN POWER
X23 MKDSN 375-2
VD11 LL4148
AVDD
U8 7805_RADIAT
IN
OUT
GND
C11 500u 25V
C13 0,1u
C14 0,1u
C15 500u 16V
OUT0
OUT1
OUT2
OUT3
X7 MKDSN 375-2
X8 MKDSN 375-2
X9 MKDSN 375-2
X10 MKDSN 375-2
U2 MOC3063
U3 MOC3063
U4 MOC3063
U5 MOC3063
LED VD7
LED VD8
LED VD9
LED VD10
R11 300
R12 300
R13 300
R14 300
R15 300
R16 300
R17 300
R18 300
D3
D4
D5
D6
D7
D8
D9
4k7R22
4k7R23
4k7R24
4k7R25
4k7R26
4k7R27
4k7R28
DIG IN1
DIG IN2
DIG IN3
DIG IN4
X12 MKDSN 375-2
X13 MKDSN 375-2
X14 MKDSN 375-2
X15 MKDSN 375-2
C8 0,1u
C9 0,1u
C10 0,1u
100R37
100R38
100R39
Termometr 1
Termometr 2
Termometr 3
Power
Data
GND
X16 MKDSN 375-3
X17 MKDSN 375-3
X18 MKDSN 375-3
Модуль управления узла жидкостного теплообменника