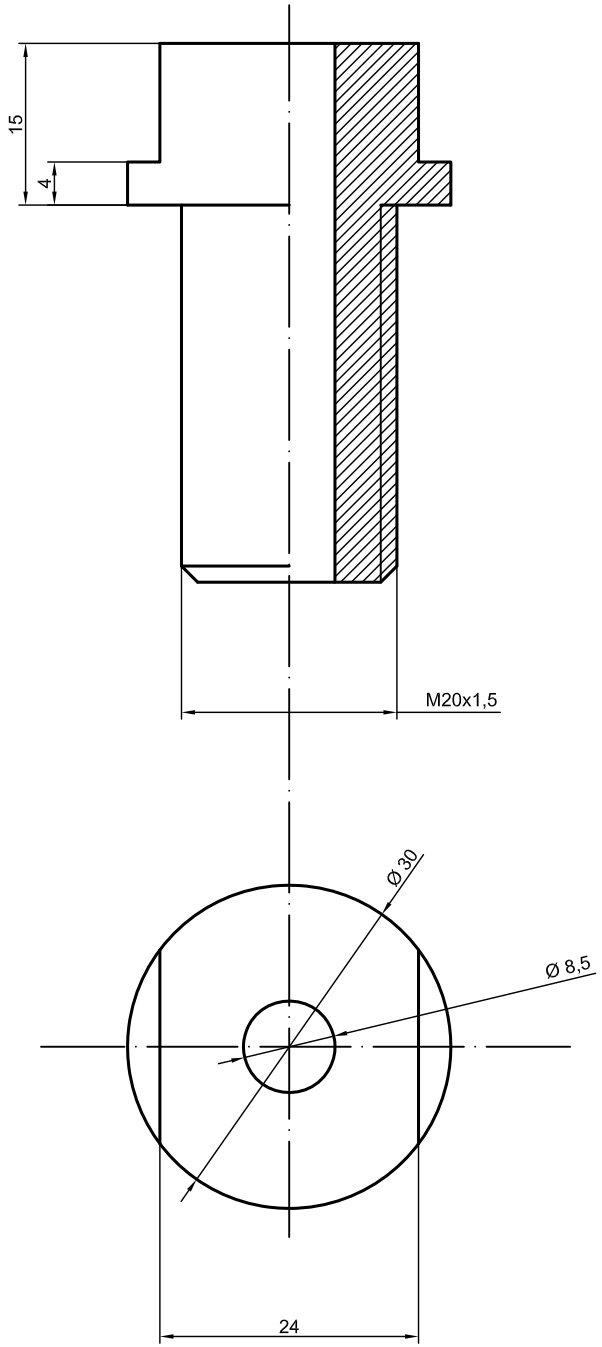

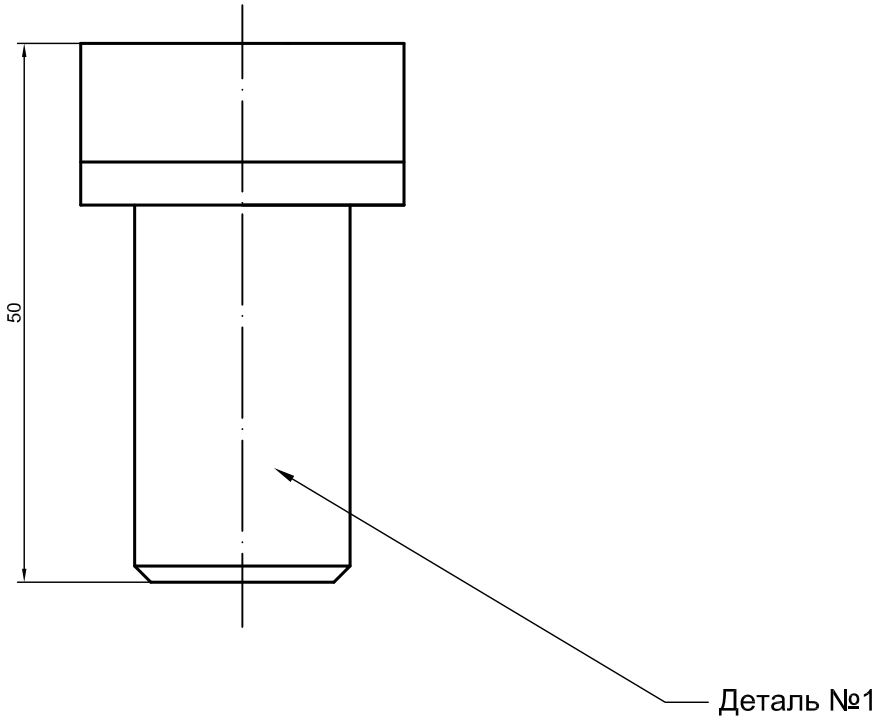

						Фитинг крепления щупа термометра
Изм.	Кол.уч	Лист	N док	Подп.	Дата	
						Создание чуда техники
Пров.						
Пров.						
Н.контр						
Разраб						

Стад.	Лист	Листов

Согласовано

Взам. инв.N

Подпись и дата

Инв. N подл.