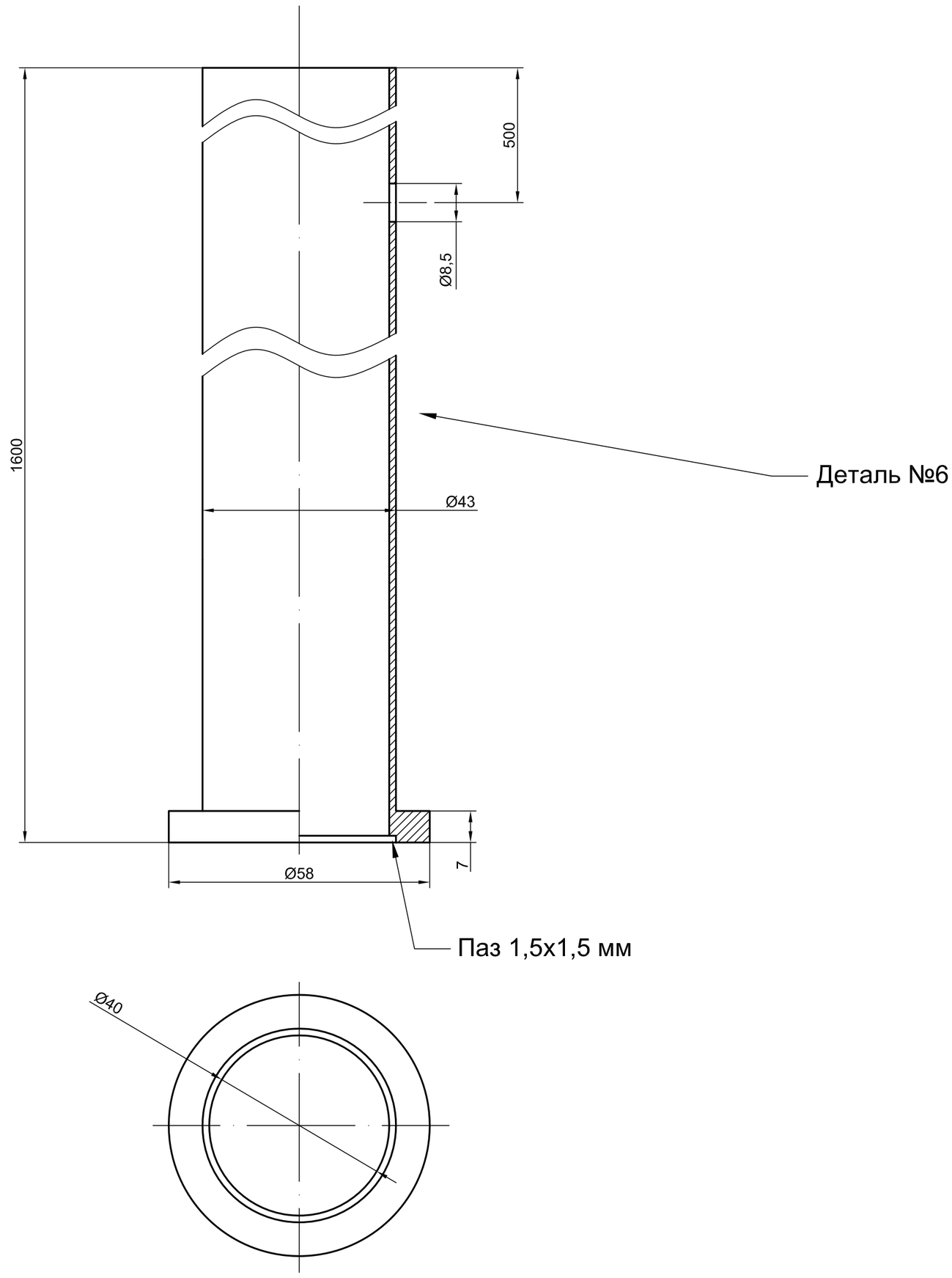

Согласовано

Взам. инв.N

Подпись и дата

Инв. N подл.

Изм.	Кол.уч	Лист	Nдок	Подп.	Дата			
							Стад.	Лист	Листов
Разраб.									
Пров.									
Н.контр									
Утв.									