Инв. N подл.	Подпись и дата	Взам. инв.N

Согласовано			

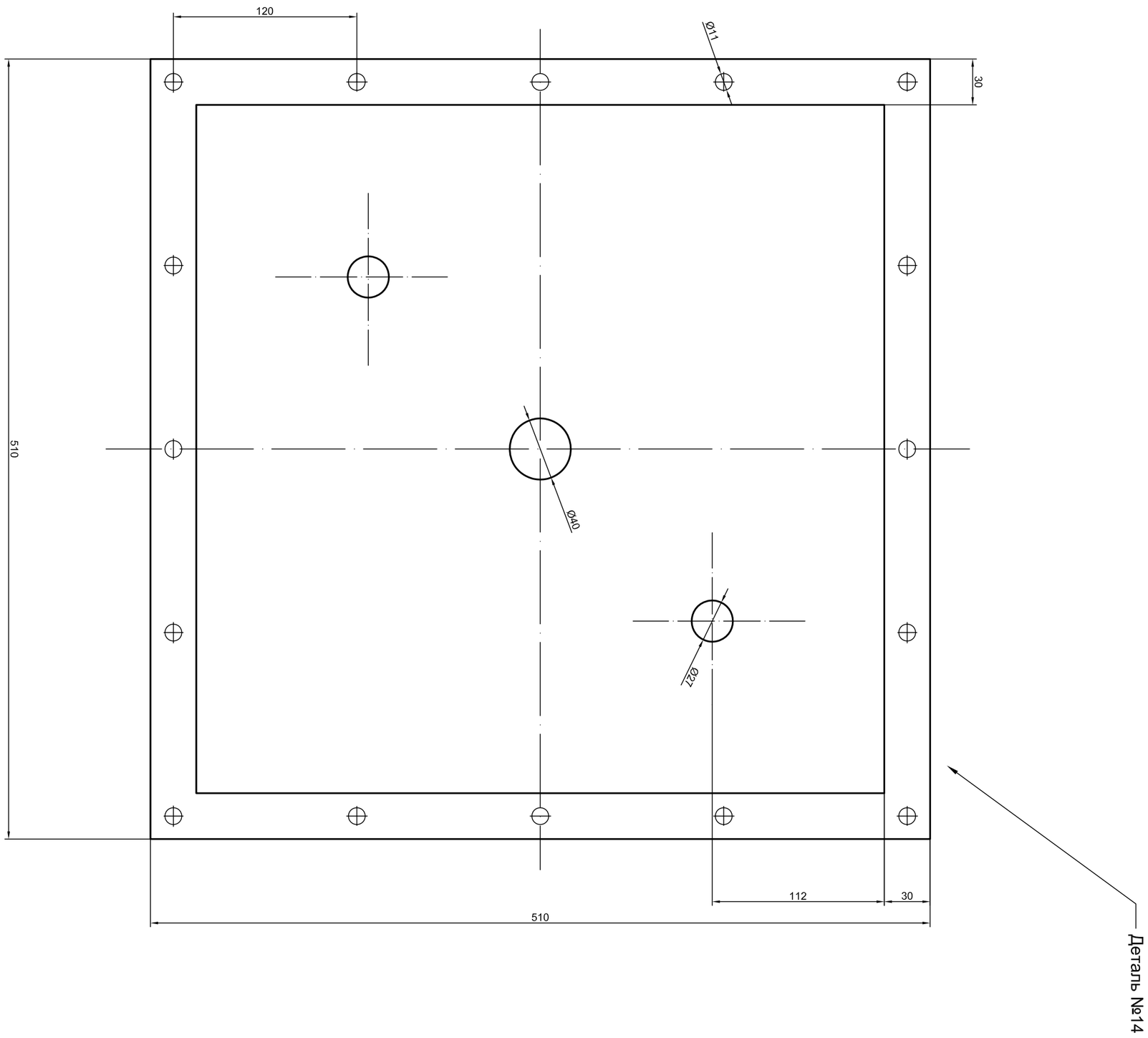

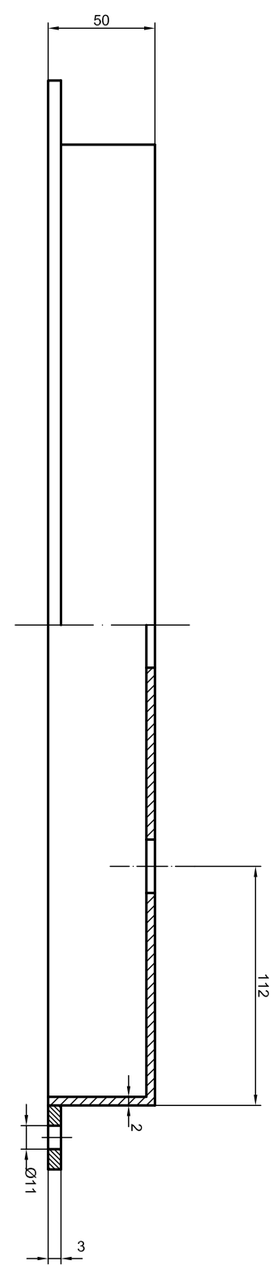

Изм.	Кол.уч.	Лист	N док.	Подп.	Дата	
Пров.						
Пров.						
Н.контр						
Разраб						

Вариант №1

Стад.	Лист	Листов