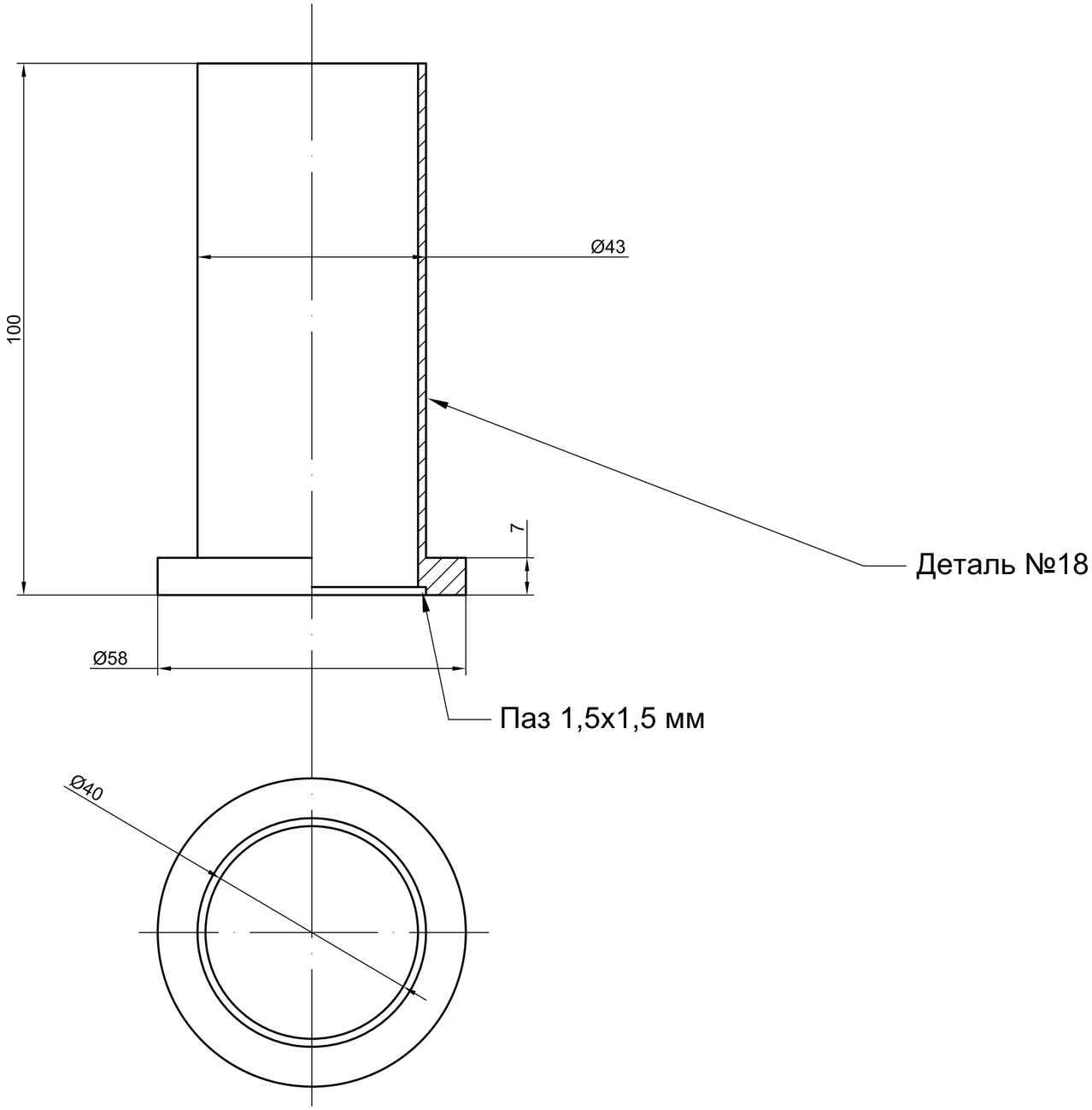

Согласовано

Взам. инв.N

Подпись и дата

Инв. N подл.

Изм.	Кол.уч	Лист	N док	Подп.	Дата		Стад.	Лист	Листов
Пров.									
Пров.									
Н.контр									
Разраб									