Разрез 1-1 (1:100)

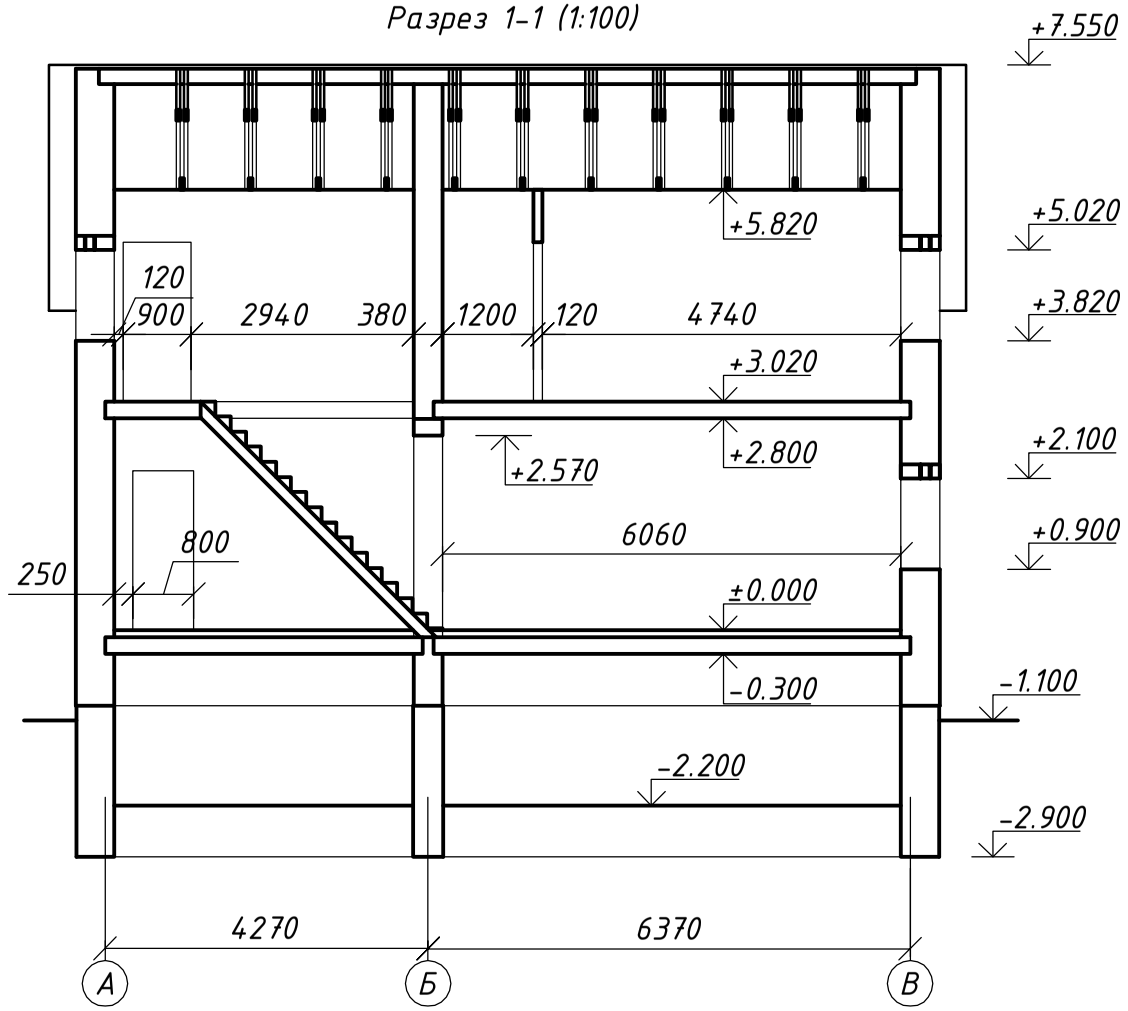

План фундаментов (1:100)

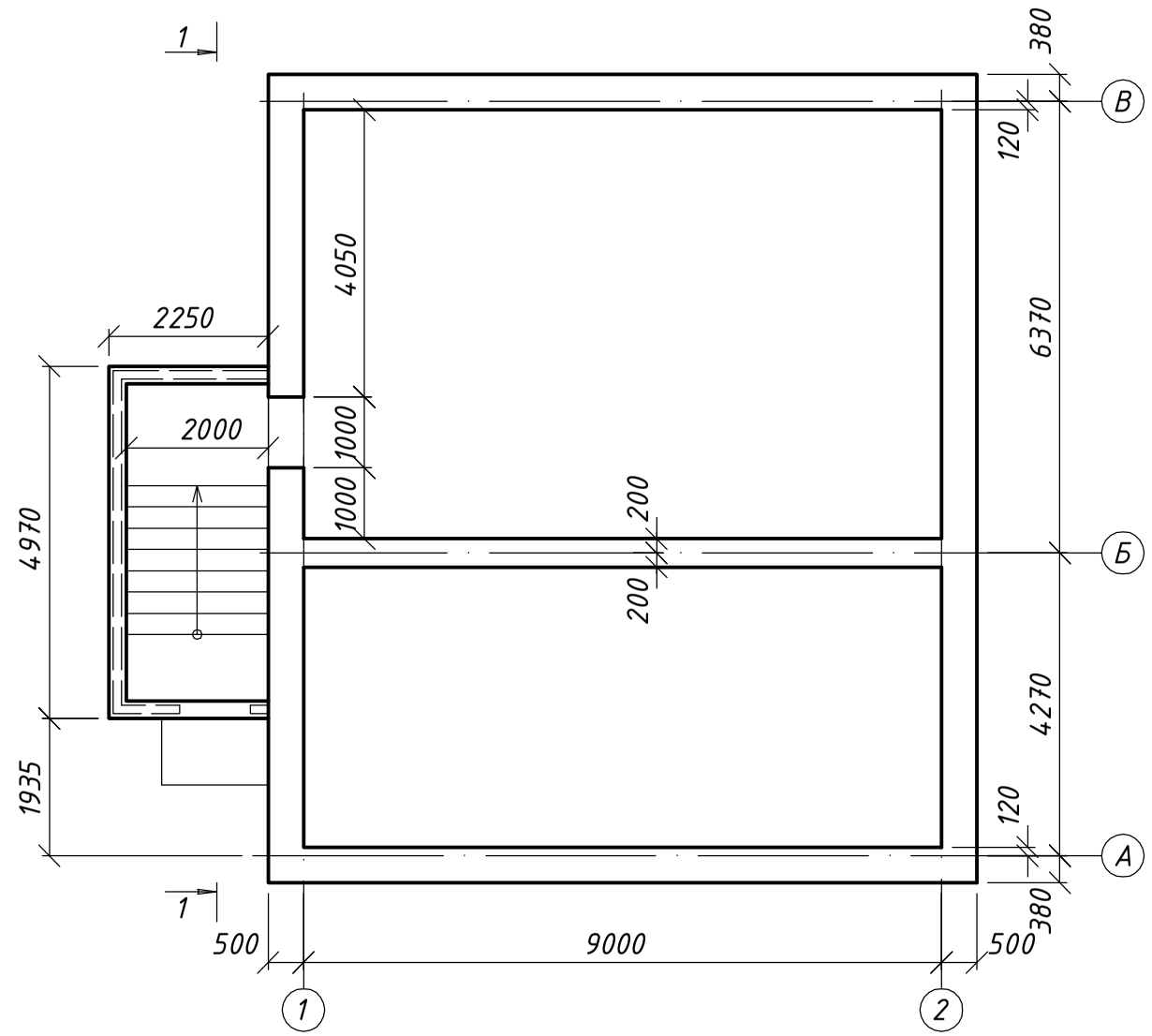

Разрез 1-1 (1:100)

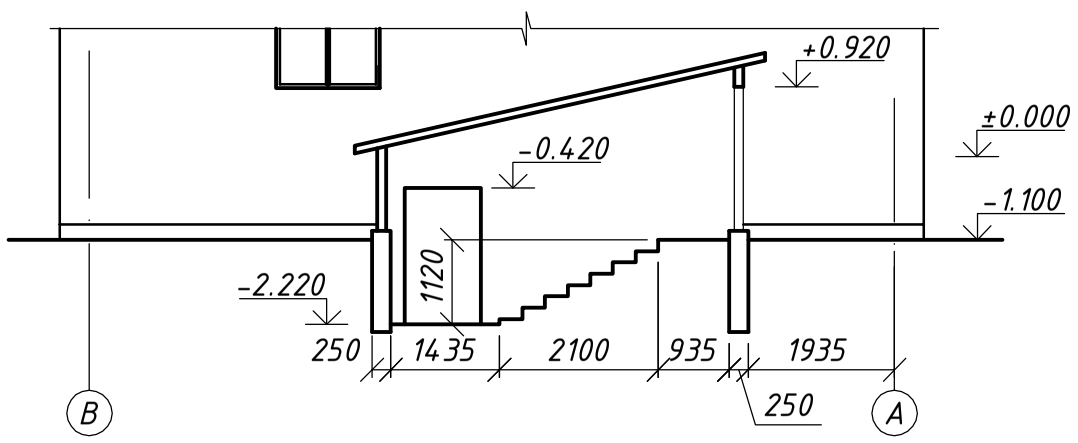

Изм.	Кол.уч	Лист	Nдок	Подп.	Дата
Разраб.					
Проверил					
Н.контр.					
Утвердил					

Стад.	Лист	Листов

Согласовано

Взам. инв N

Подпись и дата

Инв. N подл

Формат А