# Горелка вихревая с принудительным поддувом

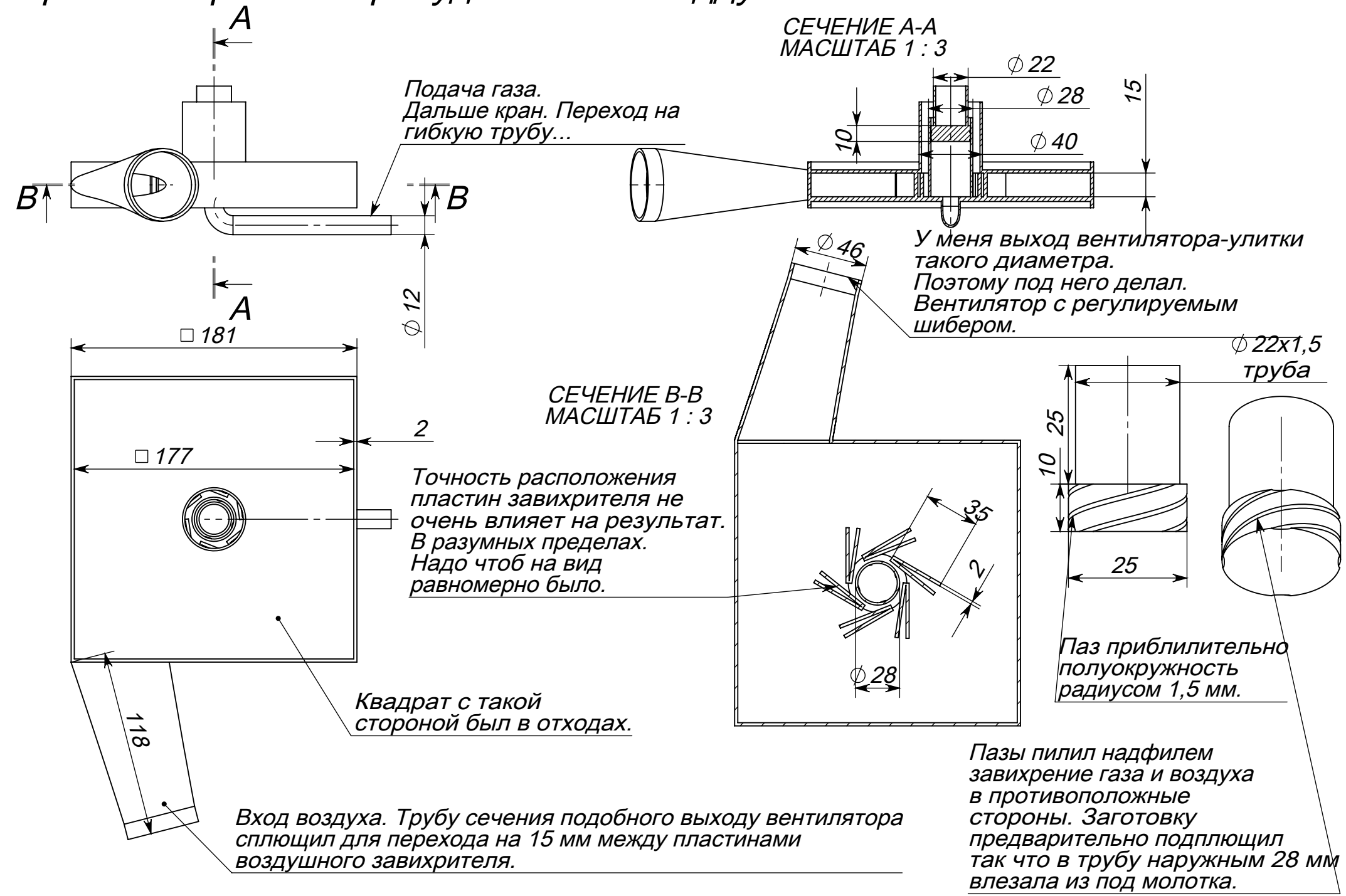


Автор ozzy_72, эскиз для http://forum.homedistiller.ru/index.php?topic=6456.100 если что, спрашивайте..