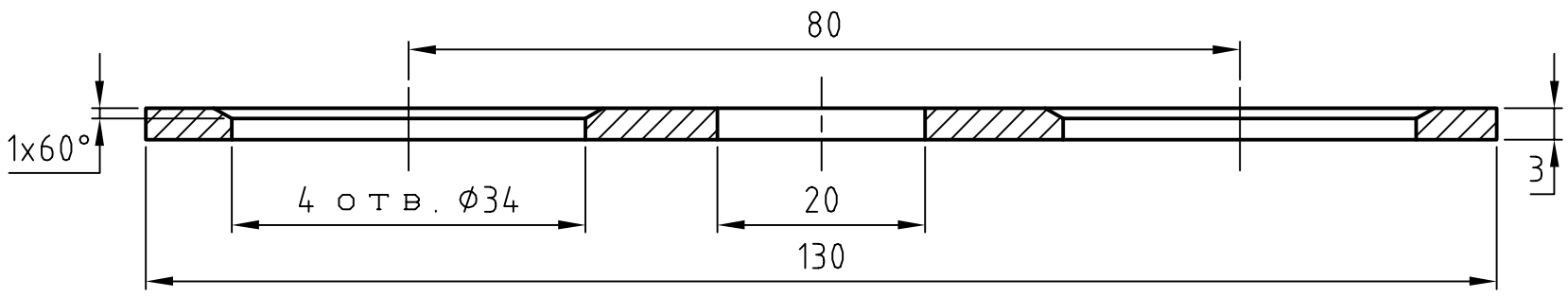
80
1x60°
3
4 отв. ⌀34
20
130

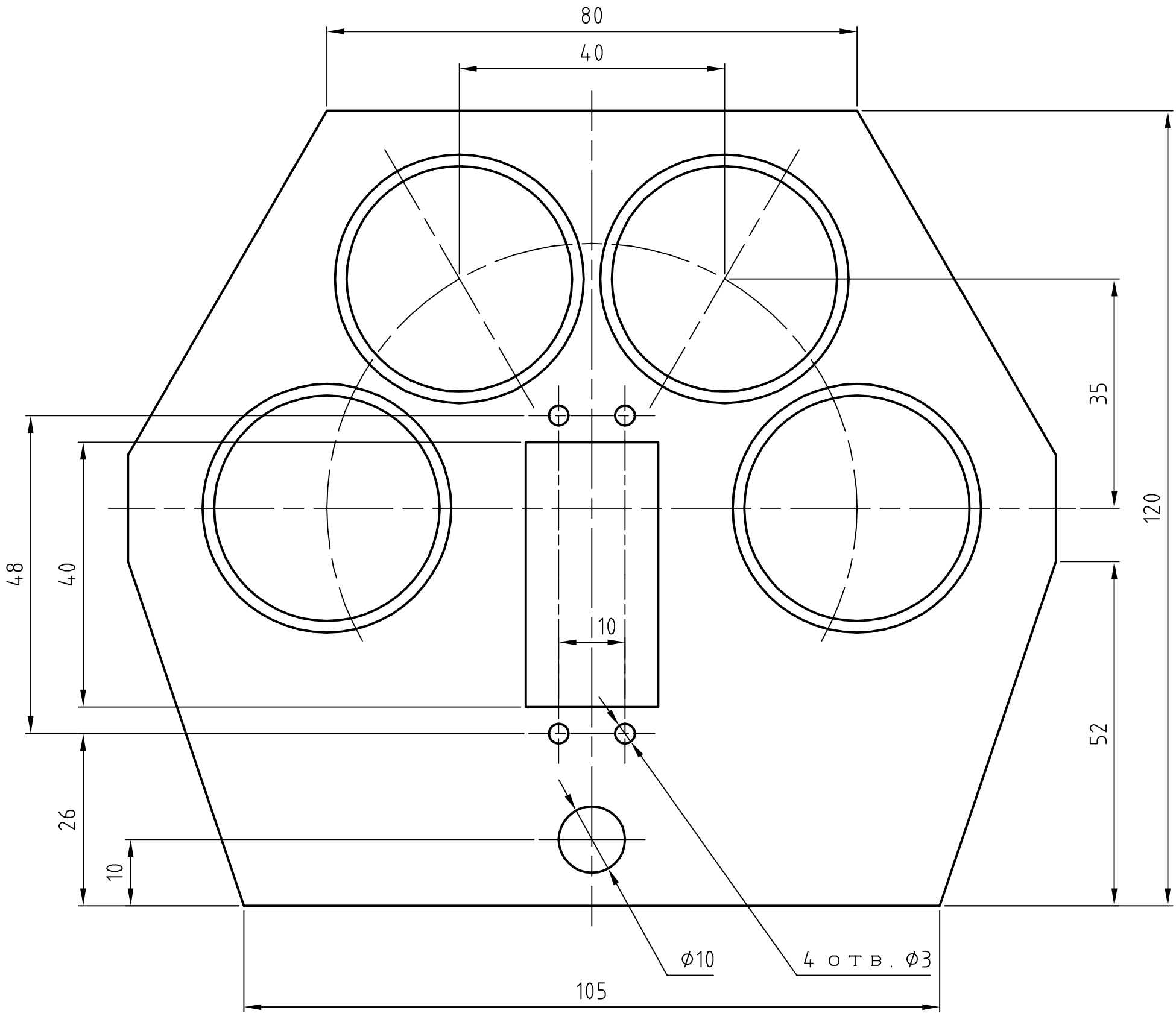
80
40
35
120
48
40
10
52
26
10
⌀10
4 отв. ⌀3
105