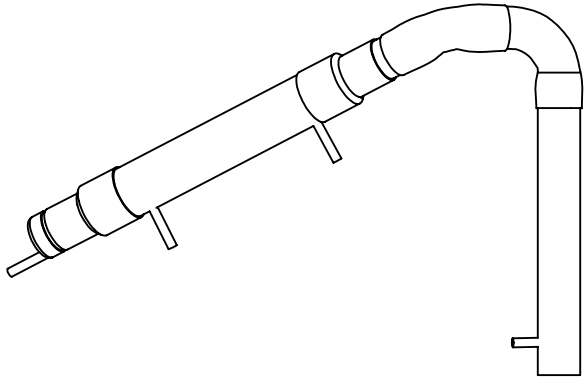

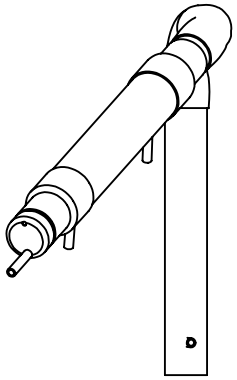

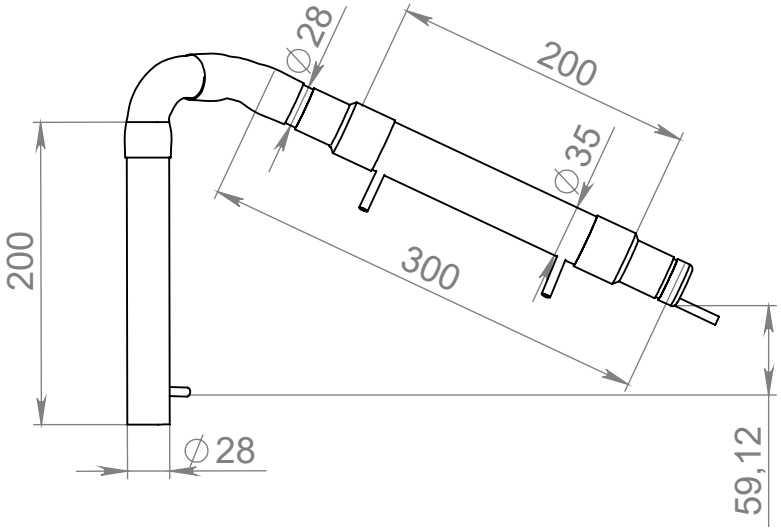
∅28
200
∅35
300
200
∅28
59,12