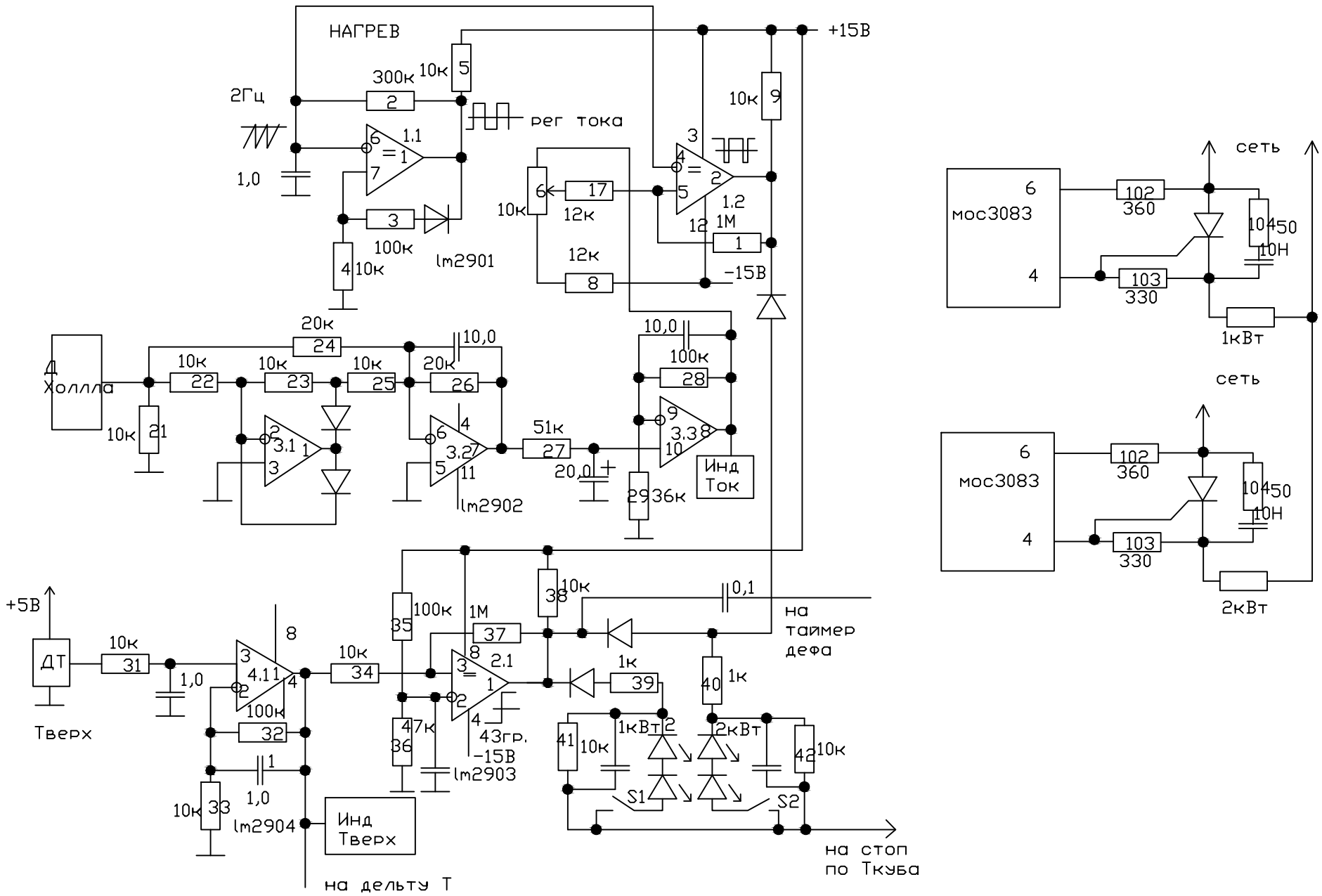
НАГРЕВ
+15В
2Гц
300к
10к
рег тока
1,0
1.1
100к
lm2901
10к
12к
1.2
1М
-15В
Д Холлла
20к
10,0
100к
51к
20,0
36к
Инд Ток
lm2902
+5В
ДТ
Тверх
100к
1М
10к
0,1
на таймер дефа
1к
43гр.
-15В
lm2903
47к
1кВт
2кВт
S1
S2
lm2904
Инд Тверх
на дельту Т
на стоп по Ткуба
сеть
мос3083
102
360
103
330
10450
10Н
1кВт
2кВт